# HYBRID STEPPING MOTOR MOD.42BYGH504

## □ COLOURS OF LEAD WIRES

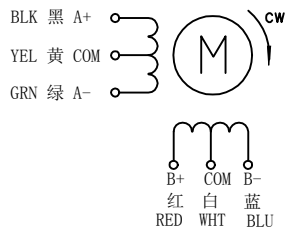


## □ DIMENTIONS (unit=mm)

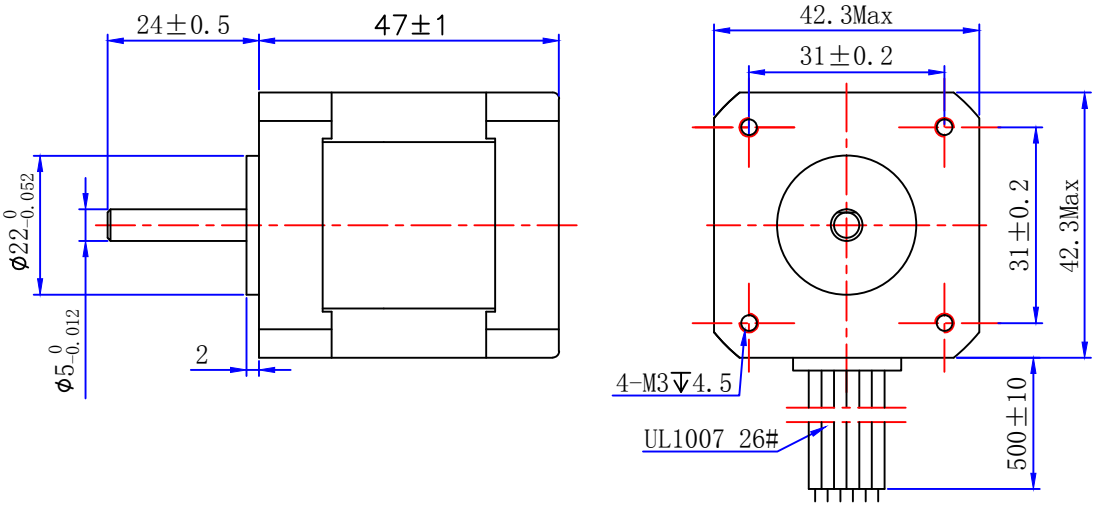


## □性能参数 SPECIFICATIONS

| | | | |
|---|---|---|---|
| 1 | 相数 Number of Phase | 4 | |
| 2 | 步距角 Step Angle | 1.8 ° ±5% | |
| 3 | 电压 Voltage | 12 V | |
| 4 | 电流 Current | 0.4 A/Phase | |
| 5 | 相电阻 Resistance/Phase(20℃) | 30±10% ohm/phase | |
| 6 | 相电感 Inductance/Phase | 25±20% mH/phase | |
| 7 | 转子惯量 Rotor Inertia | 40 g.cm² | |
| 8 | 定位转矩 Detent Torque | 0.25 Kg.cm Max | |
| 9 | 保持转矩 Holding Torque | 3.2 Kg.cm Min | |
| 10 | 绝缘电阻 Insulation Resistance | 100MΩ 500VDC | |
| 11 | 绝缘等级 Insulation Class | B, 130℃ | |
| 12 | 环境温度 Ambient Temperature | -20℃~50℃ | |
| 13 | 环境湿度 Ambient Humidity | 15%~95% | |
| 14 | 重量 Weight | 0.35 Kg ref | |
| 15 | 寿命 Life | 6000h | |

□ 开关顺序图 SWITCHING SEQUENCE

| STEP \ PIN | A+ | B+ | A- | B- | COM |
|---|---|---|---|---|---|
| 1 | - | - | | | + |
| 2 | | - | - | | + |
| 3 | | | - | - | + |
| 4 | - | | | - | + |

CW ↓ ↑ CCW

VIEWED FROM MOUNTING SURFACE

| | | | | | | | | |
|---|---|---|---|---|---|---|---|---|
| 旧底图总号 | | | | | | | 技术规格书 | 常州宝来电器有限公司 Baolai Electric Appliance |
| 底图总号 | 标记 | 处数 | 分区 | 更改文件号 | 签名 | 年.月.日 | | info@baolai-cn.com www.baolai-cn.com |
| | 设计 | HQ | 260716 | 标准化 | | | 阶段标记 / 重量 / 比例 | |
| 日期 / 签名 | 审核 | | | | | | 1:1 | info@baolai-cn.com www.baolai-cn.com |
| | 工艺 | | | 批准 | | | 共 1 张 第 1 张 | |

格式 (1) 制图： 描图： 幅面：4#