HYBRID STEPPING MOTOR MOD.ZW35HB301-X

☐ COLOURS OF LEAD WIRES

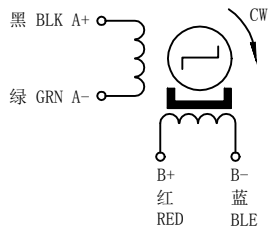

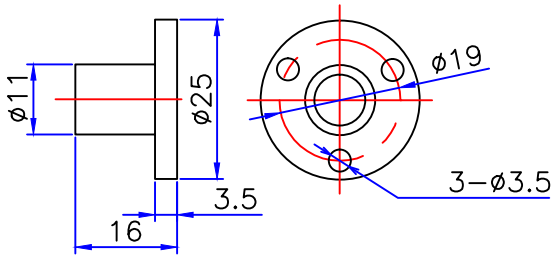

☐ DIMENTIONS(unit=mm)

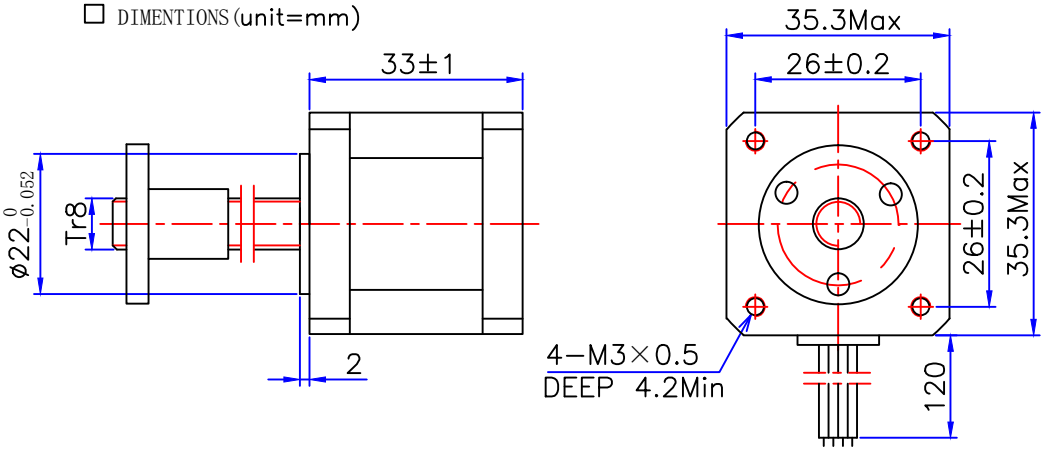

☐性能参数 SPECIFICATIONS

1	结构形式	Structure	External
2	相数	Number of Phase	2
3	步距角	Step Angle	1.8 ° ±5%
4	电压	Voltage	5.76 V
5	电流	Current	0.8 A/Phase
6	相电阻	Resistance/Phase(20℃)	7.2±10% ohm/phase
7	相电感	Inductance/Phase	12±20% mH/phase
8	转子惯量	Rotor Inertia	14 g.cm²
9	定位转矩	Detent Torque	0.16 Kg.cm Max
10	保持转矩	Holding Torque	1.8 Kg.cm Min
11	绝缘电阻	Insulation Resistance	100MΩ 500VDC
12	绝缘等级	Insulation Class	Class B
13	环境温度	Ambient Temperature	-20℃~55℃
14	环境湿度	Ambient Humidity	15%~95%
15	重量	Weight	0.2 Kg ref
16	寿命	Life	6000h

注释 COMMENT

X	直径 (mm) Diameter	导程 (mm) Lead	螺距 (mm) Pitch	步长 (mm) Travel/step
L1	8	1	1	0.005
L2	8	2	2	0.01
L3	8	3	1.5	0.015
L4	8	4	2	0.02
L8	8	8	2	0.04
L14	8	14	2	0.07
L16	8	16	2	0.08

☐ 开关顺序图 SWITCHING SEQUENCE

STEP \ 引线	A+	B+	A-	B-
1	+	+	-	-
2	-	+	+	-
3	-	-	+	+
4	+	-	-	+

CW ↓ ↑ CCW

VIEWED FROM MOUNTING SURFACE

旧底图总号								
底图总号								
更改标记		处数	更改文件号	签名	年月日	阶段标记	重量	比例
设计	HQ	260716						1:1
审核			批准			共 1 张	第 1 张	
日期	签名							

常州宝来电器有限公司
Baolai Electric Appliance
Tel:0519-88372126
Fax:0519-88372780
info@baolai-cn.com
www.baolai-cn.com

格式(1) 制图: 描图: 幅面:4# 格式