HYBRID STEPPING MOTOR MOD.ZW35HB402-X

☐ COLOURS OF LEAD WIRES

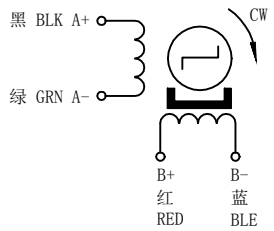

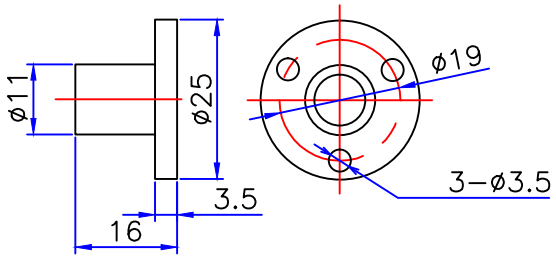

☐ DIMENTIONS(unit=mm)

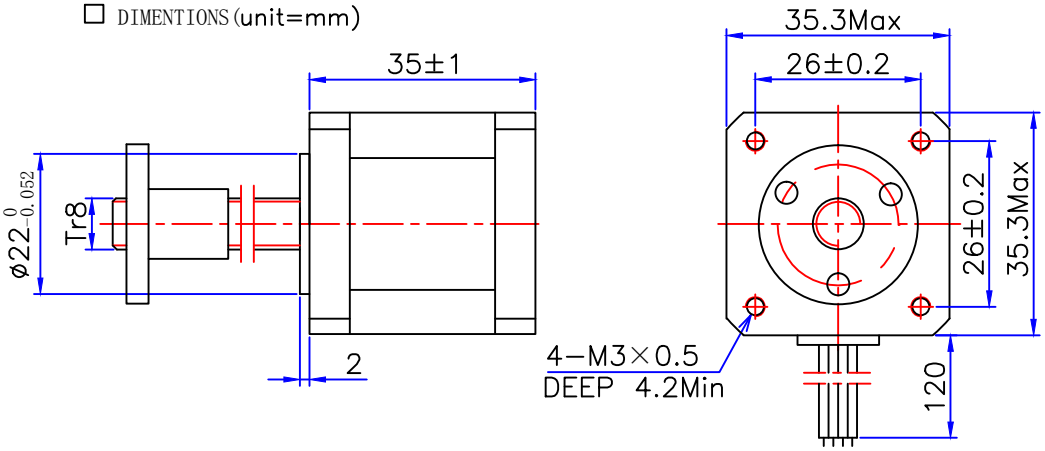

☐性能参数 SPECIFICATIONS

1	结构形式 Structure	External	注释 COMMENT
2	相数 Number of Phase	2	
3	步距角 Step Angle	1.8 ° ±5%	
4	电压 Voltage	2.7 V	
5	电流 Current	1 A/Phase	
6	相电阻 Resistance/Phase(20℃)	2.7±10% ohm/phase	
7	相电感 Inductance/Phase	3.9±20% mH/phase	
8	转子惯量 Rotor Inertia	20 g.cm²	
9	定位转矩 Detent Torque	0.2 Kg.cm Max	
10	保持转矩 Holding Torque	2 Kg.cm Min	
11	绝缘电阻 Insulation Resistance	100MΩ 500VDC	
12	绝缘等级 Insulation Class	Class B	
13	环境温度 Ambient Temperature	-20℃~55℃	
14	环境湿度 Ambient Humidity	15%~95%	
15	重量 Weight	0.22 Kg ref	
16	寿命 Life	6000h	

X	直径 (mm) Diameter	导程 (mm) Lead	螺距 (mm) Pitch	步长 (mm) Travel/step
L1	8	1	1	0.005
L2	8	2	2	0.01
L3	8	3	1.5	0.015
L4	8	4	2	0.02
L8	8	8	2	0.04
L14	8	14	2	0.07
L16	8	16	2	0.08

☐ 开关顺序图 SWITCHING SEQUENCE

CW

引线 / STEP	A+	B+	A-	B-
1	+	+	-	-
2	-	+	+	-
3	-	-	+	+
4	+	-	-	+

CCW

VIEWED FROM MOUNTING SURFACE

旧底图总号								常州宝来电器有限公司 Baolai Electric Appliance
底图总号								Tel:0519-88372126 Fax:0519-88372780
日期	签名	更改标记	处数	更改文件号	签名	年月日	阶段标记 / 重量 / 比例	
		设计	HQ	260716			1:1	info@baolai-cn.com www.baolai-cn.com
		审核		批准			共 1 张 第 1 张	

格式(1) 制图: 描图: 幅面:4# 格式